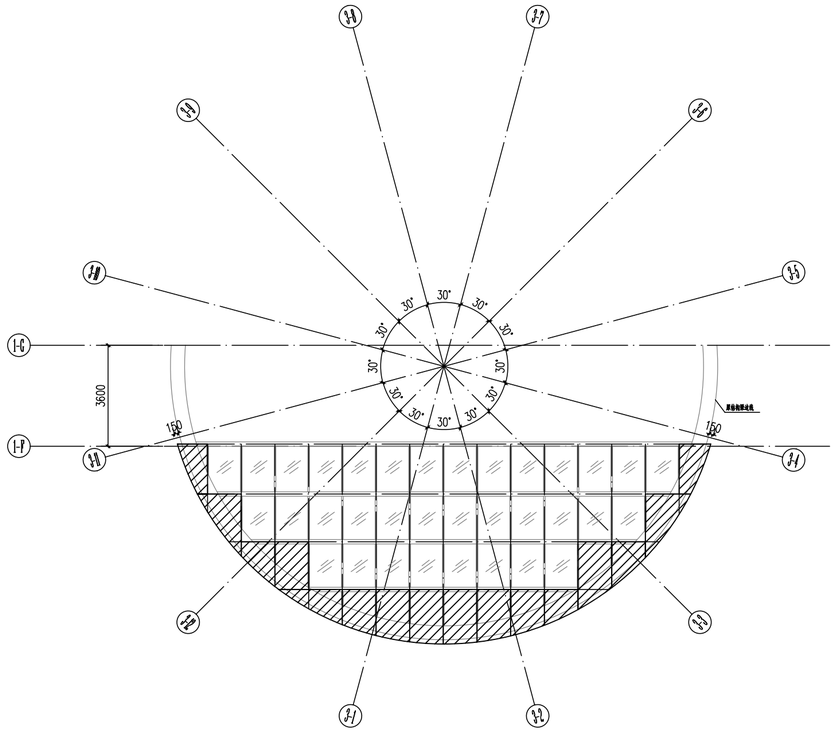

B区玻璃光蓬改造图一(17.300) 1:100

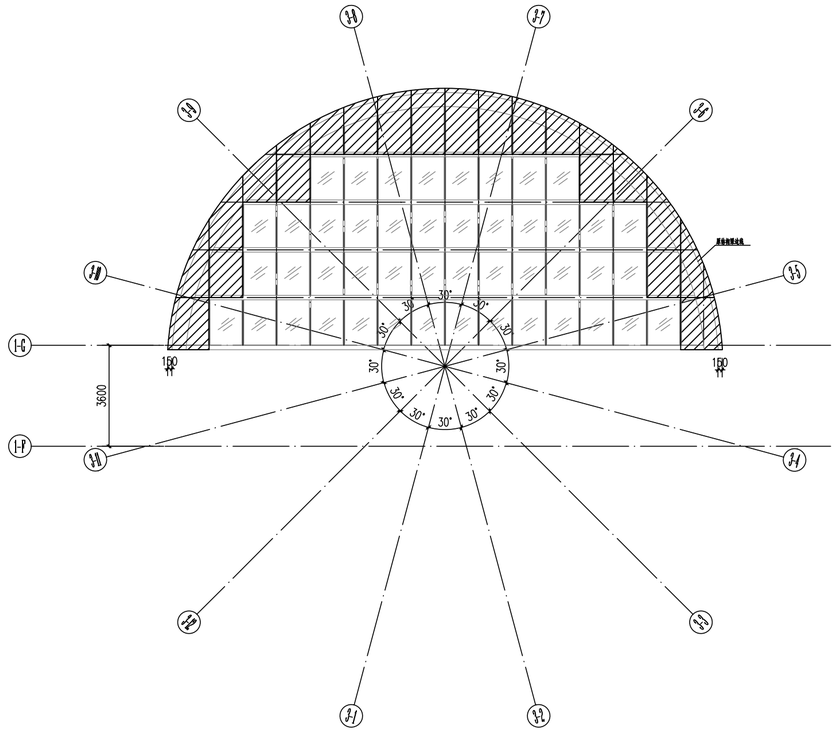

B区玻璃光蓬改造图二(8.100) 1:100

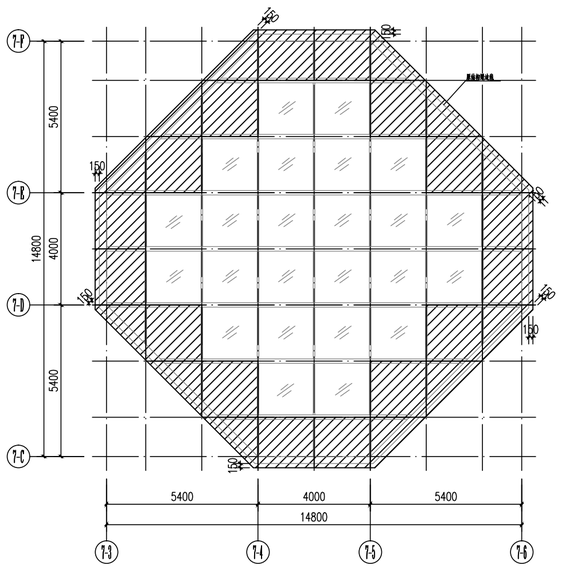

D区玻璃光蓬改造图(22.800) 1:100

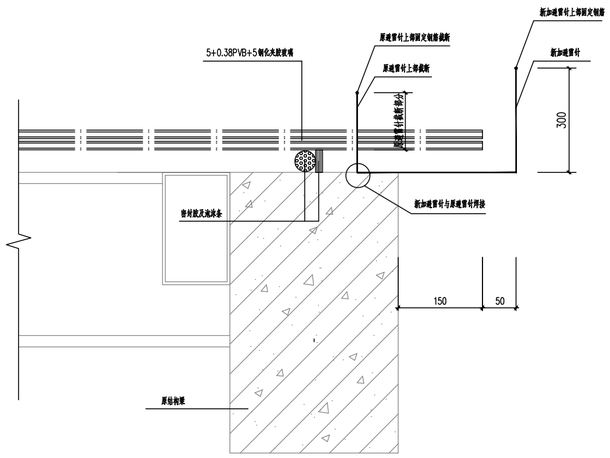

玻璃外挑大样

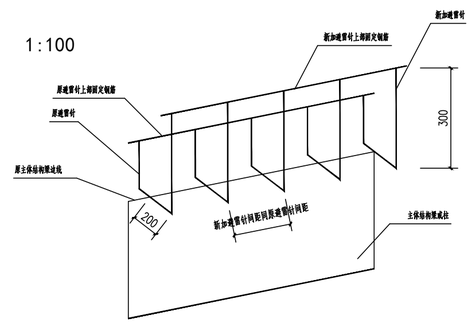

新加避雷针与原避雷针三维示意图

说明:

1. 图中▨区域表示需更换的玻璃，采用5+0.38PVB+5夹胶玻璃并挑出梁边150。
2. A区2层玻璃棚需重新铺设，做法与原玻璃棚一致。
3. B区屋面(17.300)玻璃棚处原避雷针需拆除，移至侧边，避雷针做法应满足相关规范要求。
4. 本区域仅替换原有玻璃，替换玻璃规格同原玻璃，不涉及结构变动。
5. 新加避雷针及避雷针上部固定钢筋采用d=12热镀锌圆钢。

广东省建筑设计研究院 Architectural Design and Research Institute of Guangdong Province 住建部工程设计资质甲级证书号：A144013739											工程名称	广东轻工职业技术学院南海校区教学楼光蓬维修设计	设计号	17-663
													日 期	2017.07.25
审 定	蔡凤维		主持人			总 负 责			设 计	李世龙	兴建单位	广东轻工职业技术学院	图 别	结施
审 核	赖鸿立		校 对	蒋运林		工种负责	蔡凤维 赖鸿立		制 图	李世龙	图 名	B、D区玻璃光蓬改造图	图 号	05

图纸版权属广东省建筑设计研究院所有，未经许可，任何单位及个人不得翻印复制作为其他工程之用。